»AVAG-PUMPEN«

Pumpe
01 1/2 RA-MF (Art.-Nr. 13.2188.000) und 01 1/2 RA-TF (Art.-Nr. 13.2183.000)

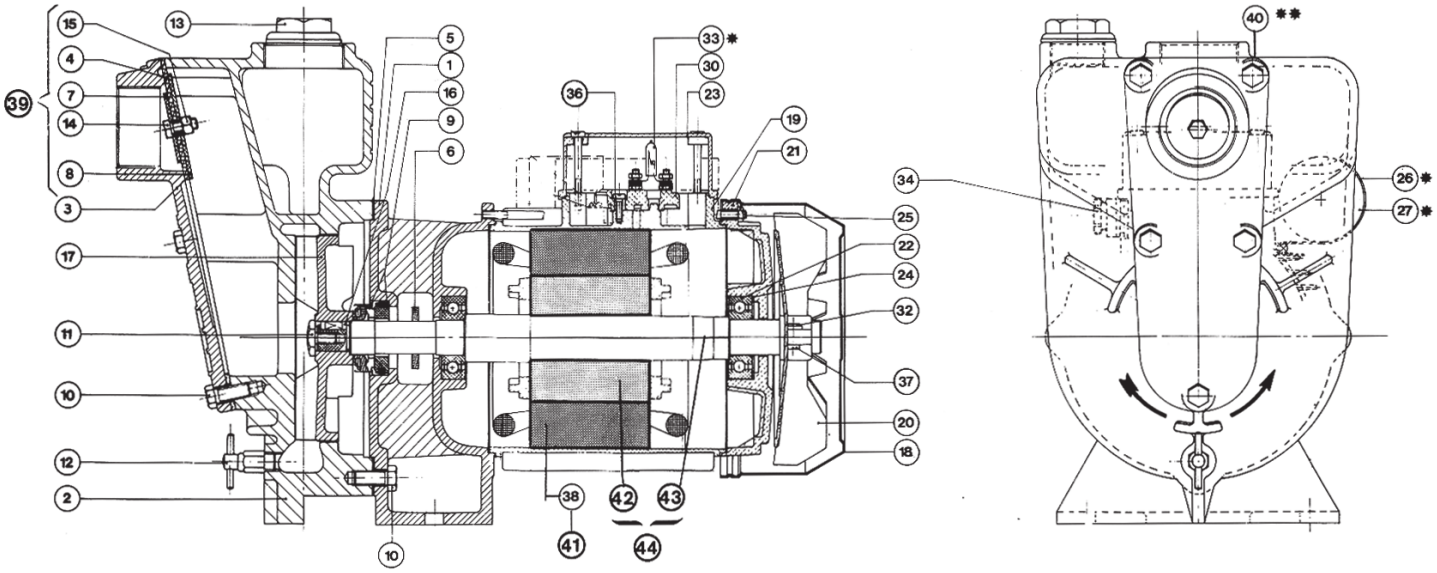

Pos.	Bezeichnung	01 1/2 RA-MF	01 1/2 RA-TF
1	Flansch	01302.01	01302.01
2	Pumpengehäuse	21500.02	21500.02
3	Deckel	21500.04	21500.04
5	Dichtung	01000.06	01000.06
6	Spritzring	01302.07	01302.07
9	Gleitringdichtung	01000.22	01000.22
10	Schraube	01000.23	01000.23
11	Schraube	0D150.23	0D150.23
12	Ventil	21530.24	21530.24
13	Stopfen	21000.25	21000.25
16	Keil	0D150.44	0D150.44
17	Laufrad	22801.99	22801.99
18	Lüfterraddeckel	D510A.01	D510A.01
20	Lüfterrad	D510A.03	D510A.03
21	hinterer Deckel	D510A.04	D510A.04
22	Kugellager	D510A.05	D510A.05
23	Klemmkastendeckel	D510A.06	D510A.06
24	Feder	D510A.08	D510A.08
25	Schraube	D510A.09	D510A.09
26	Klemme	E520A.11	-
27	Kondensator	D510A.12	-
30	Klemmleiste	B204A.15	B204A.15
32	Mutter	B204A.20	B204A.20
33	Sicherung	D510A.21	-
34	Kabeldurchführung	B204A.22	B204A.22
36	Schraube	B204A.23	B204A.23
37	Schraube	B204A.24	B204A.24
39	Deckel-Dichtung komplett (Nr. 4 + 7 + 8 + 14 + 15)	21500.97	21500.97
41	Wicklung + Motorgehäuse	S515A.00 + D510A.02	S515B.00 + D510A.02
44	Welle + Rotor	R515A.00	R515B.00